# GMPB

## Rejillas y Registros Retorno

Las rejillas perforadas para extracción o retorno GMPB son una excelente opción para cualquier aplicación que requiera de un eficiente desahogo de aire y la incorporación de un filtro. Están construidas con marco extruido de aluminio y malla perforada en acero o aluminio con perforaciones de 3/16" lo que permite proveer un área libre de 51%. La rejilla GMPB, cuenta con portafiltro de 1" accesible a través de su núcleo abatible. Los tamaños de construcción disponibles son desde 6"x6" hasta 24"x24" en incrementos de 1". Su acabado es pintura electrostática en colores de línea: blanco, blanco tablaroca o negro mate. Como accesorio opcional está disponible el Filtro Metálico Lavable (MLC) de 1".

## Características:

- Rejilla para extracción o retorno tipo perforada
- Núcleo abatible con portafiltro de 1"
- Área libre de 51%
- Perforaciones de 3/16"

## Dimensiones:

- Desde 6"x 6" hasta 24"x 24" en incrementos de 1"

## Materiales y Acabados:

- Marco en aluminio extruido
- Malla perforada de aluminio o acero
- Colores de línea: blanco, blanco tablaroca o negro mate
- Colores especiales disponibles

## Versatilidad:

- Edificios públicos
- Iglesias y Escuelas
- Hospitales y Clínicas
- Deportes bajo techo
- Residencias
- Áreas industriales
- Oficinas
- Restaurantes y cafeterías
- Hoteles



Ninguna parte de este documento podrá ser reproducida o retransmitida de cualquier forma, siendo estas: electrónicas o mecanografiadas; incluyendo fotocopiado, grabado y/o cualquier sistema de alojamiento de información sin previo permiso de INNES AIRE S.A. DE C.V.

## Accesorios Opcionales:

- Filtro Metálico Lavable (MLC)



Ninguna parte de este documento podrá ser reproducida o retransmitida de cualquier forma, siendo estas: electrónicas o mecanografiadas; incluyendo fotocopiado, grabado y/o cualquier sistema de alojamiento de información sin previo permiso de INNES AIRE S.A. DE C.V.

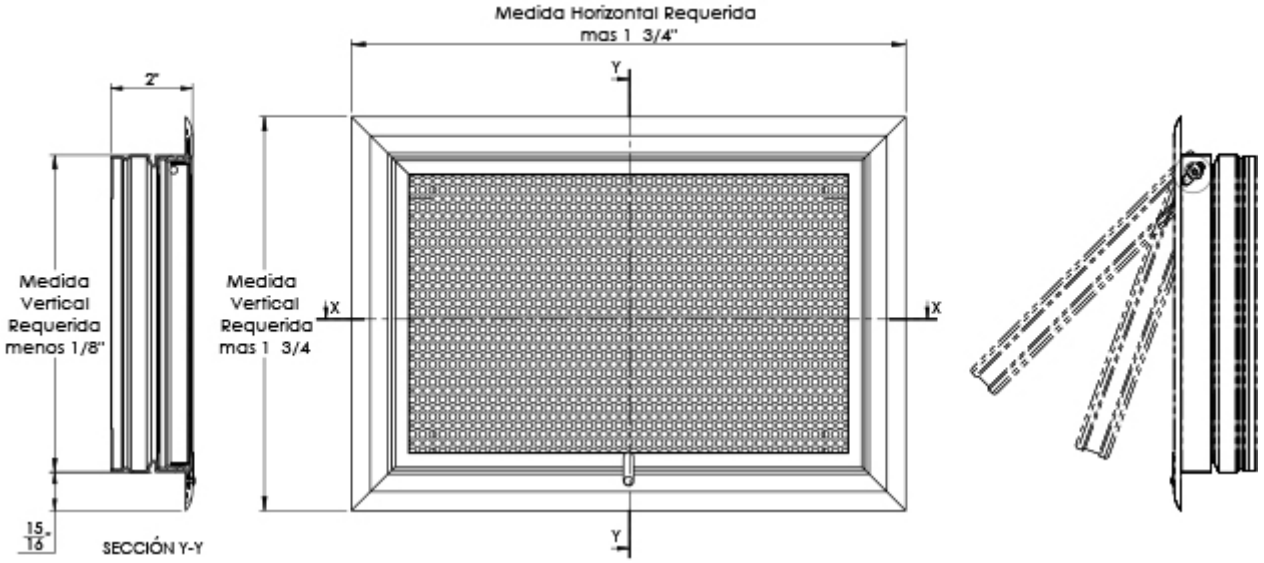

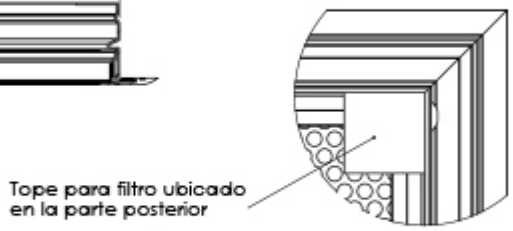


| Modelo | Medida Requerida | | | |
|---|---|---|---|---|
| | Horizontal | | Vertical | |
| GMPB | Mínima | Máxima | Mínima | Máxima |
| | 6 | 24 | 6 | 24 |



Ninguna parte de este documento podrá ser reproducida o retransmitida de cualquier forma, siendo estas: electrónicas o mecanografiadas; incluyendo fotocopiado, grabado y/o cualquier sistema de alojamiento de información sin previo permiso de INNES AIRE S.A. DE C.V.

## Diagrama de Instalación:

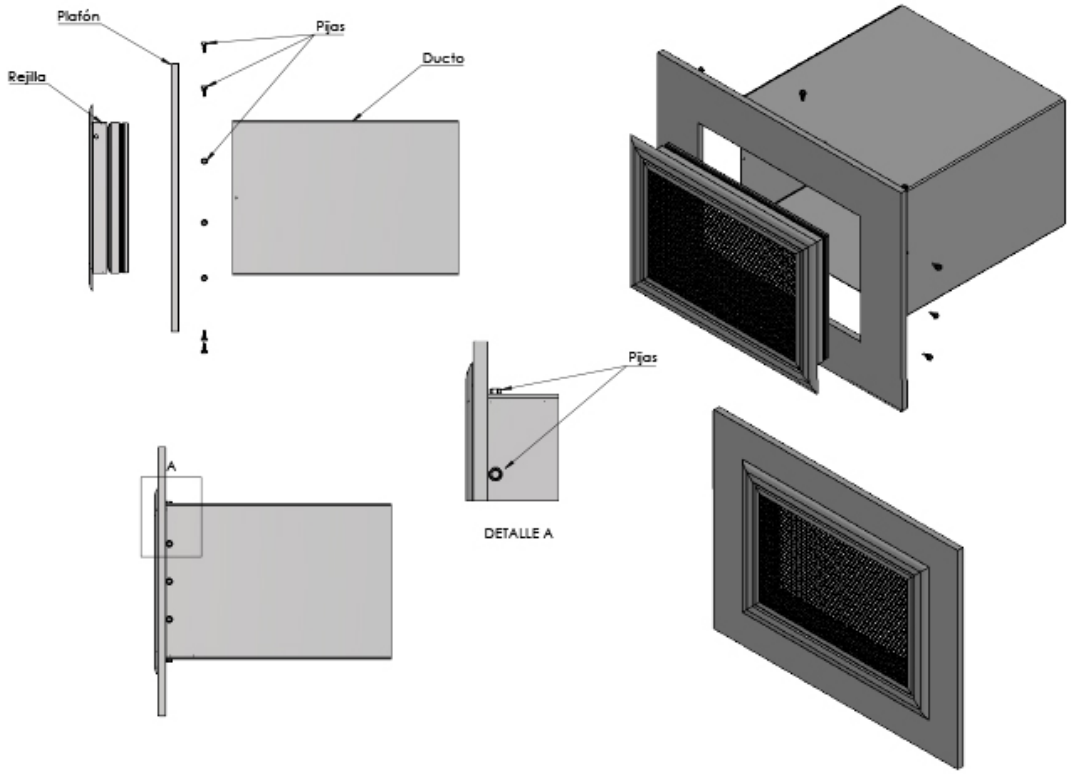




Ninguna parte de este documento podrá ser reproducida o retransmitida de cualquier forma, siendo estas: electrónicas o mecanografiadas; incluyendo fotocopiado, grabado y/o cualquier sistema de alojamiento de información sin previo permiso de INNES AIRE S.A. DE C.V.

## Especificación Sugerida:

Las rejillas perforadas para extracción o retorno con portafiltro serán de la marca Innes modelo GMPB. Estarán construidas con marco extruido de aluminio y malla perforada en acero o aluminio. Las perforaciones serán de 3/16" en la malla y proveerán un área libre de 51%, contarán con portafiltro de 1" y acceso a través de su núcleo abatible. Los tamaños de construcción serán desde 6"x6" hasta 24"x24" en incrementos de 1". Su acabado será con pintura electrostática en colores de línea: blanco, blanco tablaroca o negro mate. Como accesorio opcional está disponible el Filtro Metálico Lavable (MLC) de 1".

| » Modelo | » Dimensiones | » Tipo LT | » Adaptador a Redondo ADR | » Accesorio Marco (opcional) | » Control de volumen (opcional) | » Barrenos | » Acabado |
|---|---|---|---|---|---|---|---|
| Retorno<br>***GMPB*** | Ver tabla en plano de dimensiones | NO: Montaje en muro ó plafón corrido<br>SI: Montaje en plafón reticular | •NO<br>•04<br>•06<br>•08<br>•10<br>•12<br>•14<br>•16<br>•18<br>•20 | EA: MCE Aluminio<br>EF: MCE Acero | •CVR | •NO<br>•SI<br>•Especial | B: Blanco<br>T: Blanco tablaroca<br>N: Negro<br>A: Color aluminio<br>L: Lavado<br>E: Color especial<br>S: Sin acabado |



Ninguna parte de este documento podrá ser reproducida o retransmitida de cualquier forma, siendo estas: electrónicas o mecanografiadas; incluyendo fotocopiado, grabado y/o cualquier sistema de alojamiento de información sin previo permiso de INNES AIRE S.A. DE C.V.